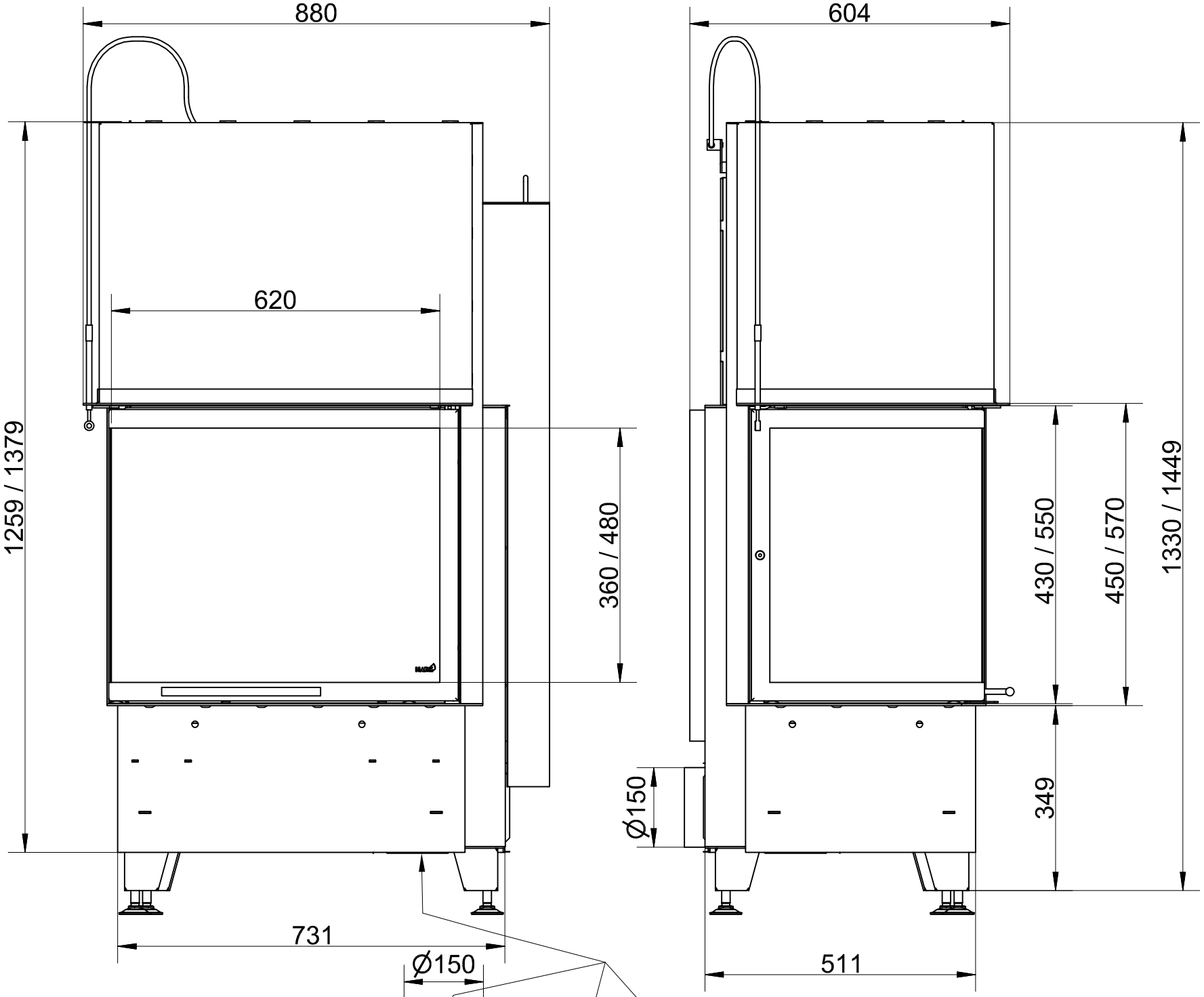

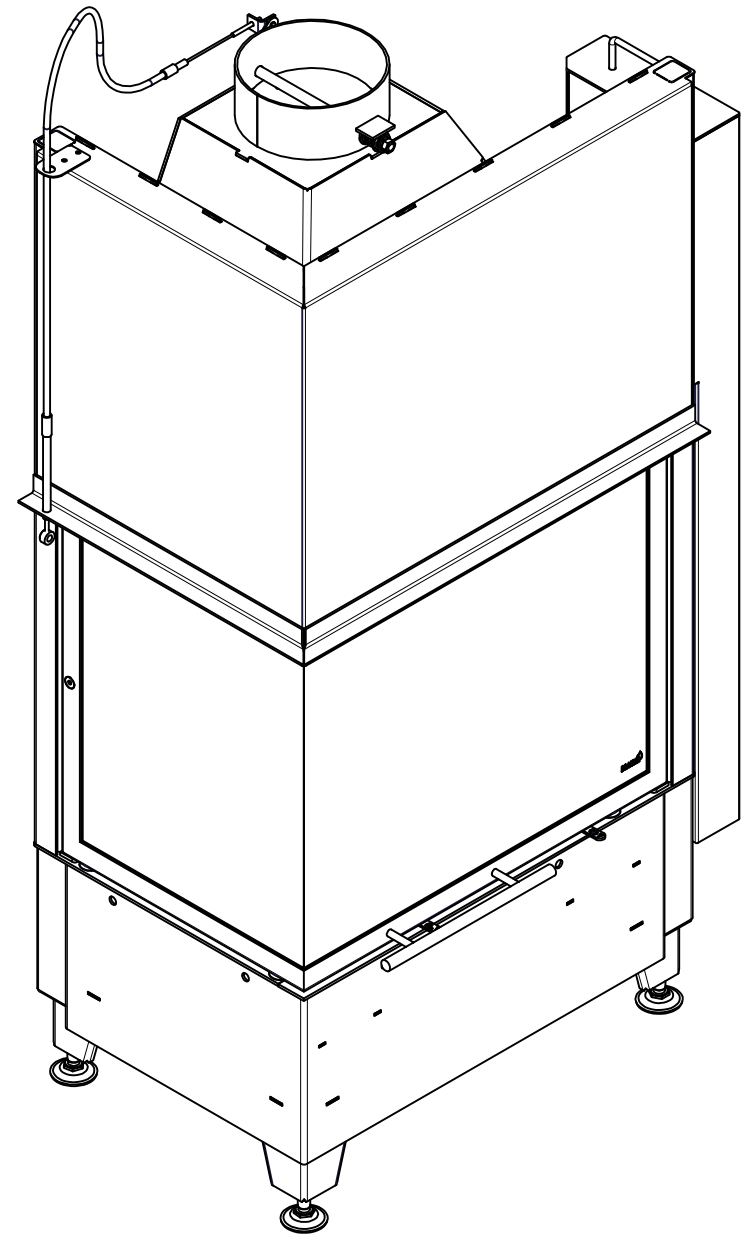

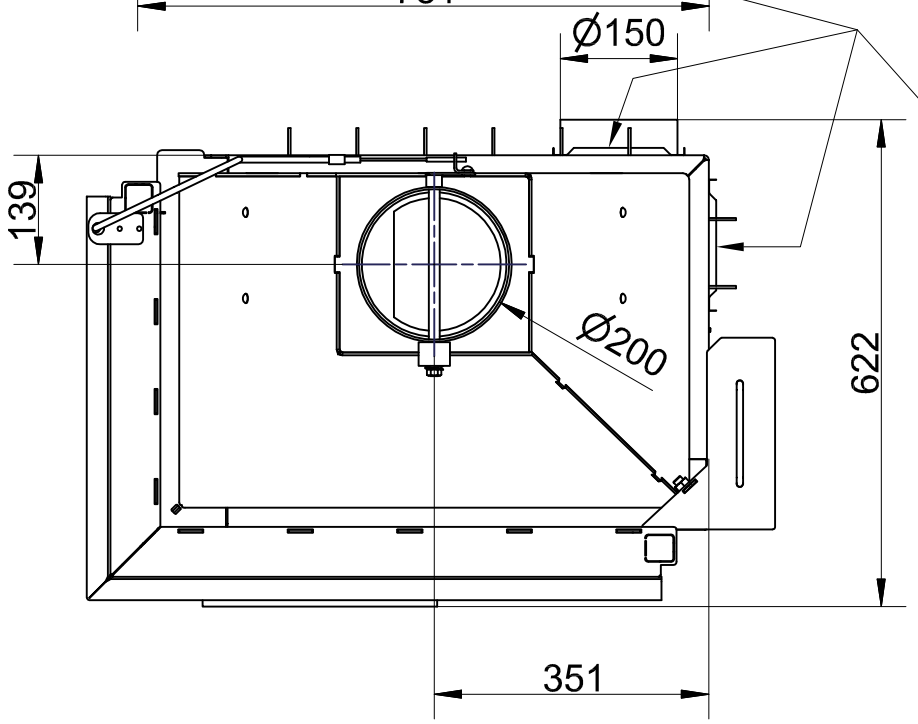

VL-Anschluß Ø150 mm

Verknüpfte Projekte des Bauteils bzw. der Baugruppe

Allgemeintoleranz
Mechanische Bearbeitung: DIN 2768 T1-m
Schweißkonstruktionen: DIN EN ISO 13920-A
Gussteile: DIN 1683-1, DIN 1685-1, DIN 1686-1
Kachelkeramik und Schamotte: ±1% vom Nennmaß
Natursteine: Längen ± 1mm; Stärke ± 0,5mm
Keramikglas: Nach TOL des Herstellers

Diese Zeichnung ist urheberrechtlich geschützt. Sie darf Dritten nur mit ausdrücklicher Genehmigung der Firma Hark GmbH & Co. KG zugänglich gemacht werden.

Rev.	Änderungen	Datum	Name

	Datum	Name
Angelegt		
Status Wechsel		
Blatt 1 von 1		DIN A3

GmbH + Co. KG HARK Die Nr. 1 Im Kamin- & Kachelofenbau

Ursprung

Maßstab 1:10((1:10))

Gewicht von Bauteil bzw. Baugruppe: Gewicht

Materialien von Bauteil bzw. Baugruppe
Materialgruppe
Material

Bezeichnung und Beschreibung der Zeichnungsableitung
Übersicht Rad 550

Nummer des Bauteils bzw. der Baugruppe: HAE-030704
Status Baut., Baugr.: Freigegeben
Nummer der Zeichnungsableitung: HAE-030901
Status Zeichng.: Freigegeben
ERP-Artikelnummer des PSP-Artikel
Status PSP-Artikel

Ersatz für
Ersetzt durch